BOKORYS, M1:10 :

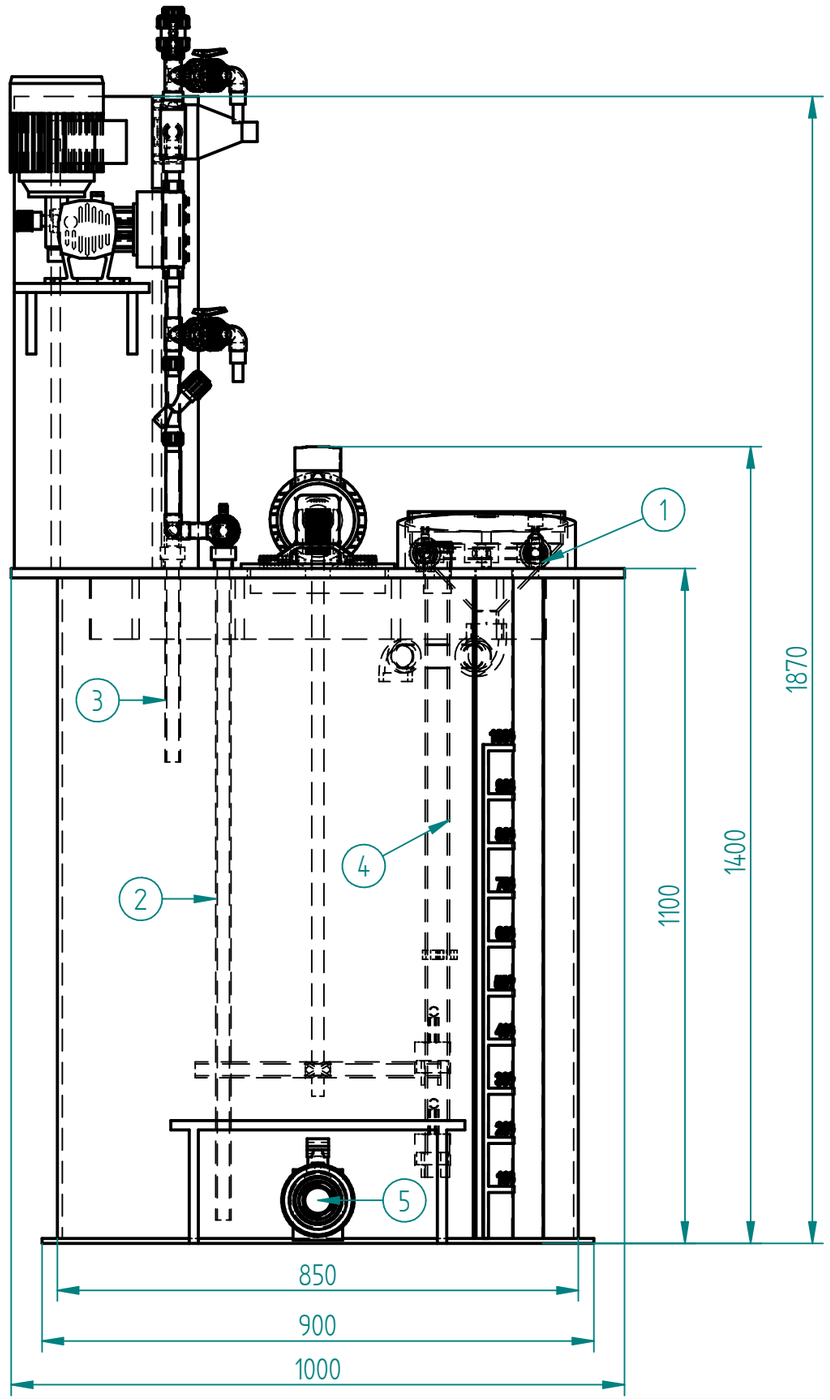

PŮDORYS, M1:10 :

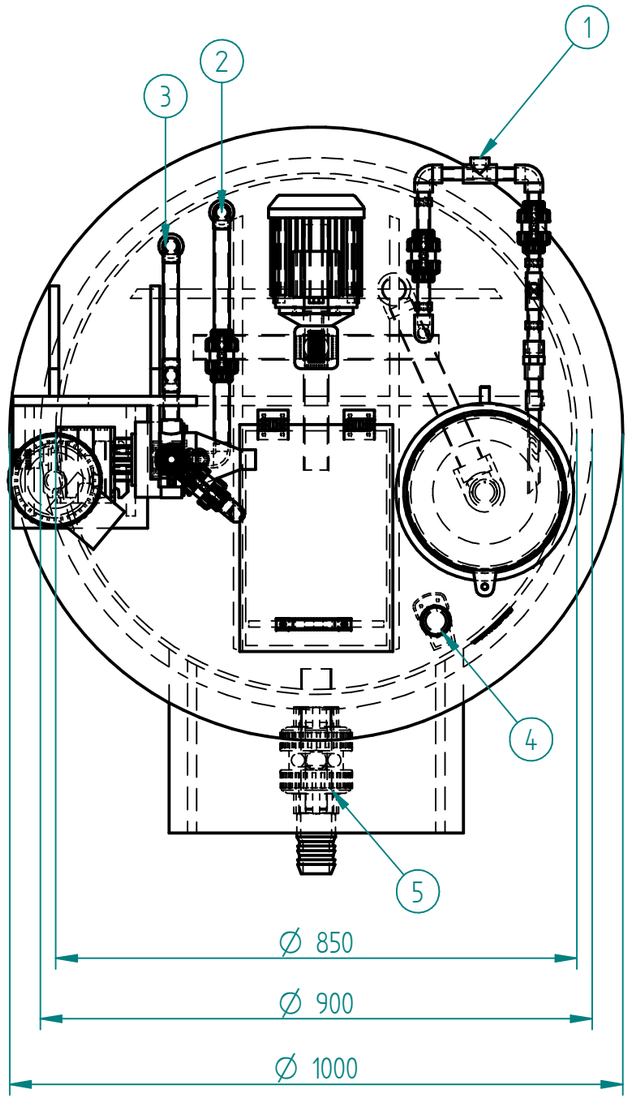

3D pohled M 1:20

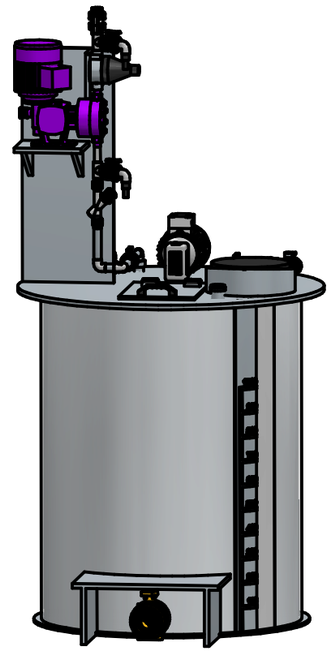

TABULKA SPOJENÍ		
Č.	POPIS	PRŮMĚR
1.	TLAKOVÁ VODA	Ø20
2.	SÁNÍ	Ø25
3.	OBTOK DÁVKOVACÍHO ČERPADLA	Ø25
4.	PROSTUPKA NA SONDY	Ø40
5.	VENTIL PRO RUČNÍ VYPOUŠTĚNÍ	Ø50